GSGroup	**Skapat av:** Robin Strömberg	**Datum:** 2021-05-10
	Monteringsmanual: Fleetsystem	**Art.nr** FMB204-Door

Steg 1

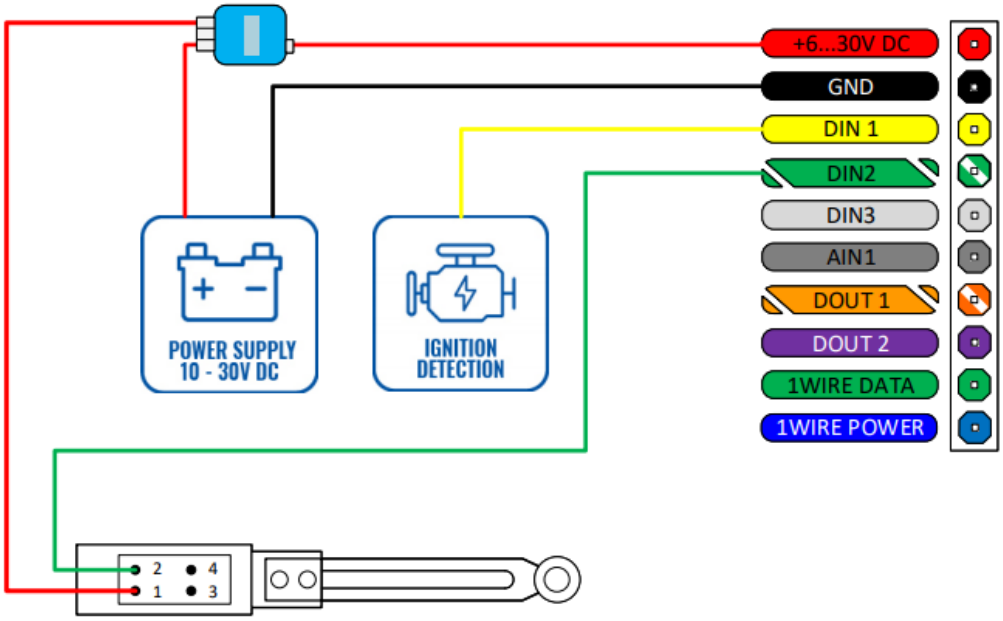

Som bilden ovan visar skall:
RÖD kabel kopplas till fordonets strömkälla (+) och till gränslägesbrytaren NC 1.
SVART kabel skall kopplas till jord (-).
GUL kabel kopplas till fordonets tändningsström.
GRÖN / VIT kabel kopplas till gränslägesbrytaren NC 2.

OBS: Finns ingen tändningsström tillgänglig kopplas GUL kabel ihop med RÖD kabel till fordonets strömkälla.

En beskrivning finns på enhetens front (Cable colors) vad samtliga kablar har för funktion enligt bilden nedan.



Järnbrotts Prästväg 2
421 47 Västra Frölunda
Robin.Stromberg@gsgroup.se
0725358785
GSGroup

GSGroup	**Skapat av:** Robin Strömberg	**Datum:** 2021-05-10
	Monteringsmanual: Fleetsystem	**Art.nr** FMB204-Door

Steg 2



När enheten är inkopplad till fordonets strömkälla skall 2 st LED lampor blinka med grönt ljus.
Detta är synligt från enhetens front och höger kortsida.

LED lampan under texten ”NAVIGATE” skall lysa med ett fast sken tills GPS-signalen är funnen, därefter kommer den blinka varje sekund.

Om enheten uppdaterar sin mjukvara kommer LED lampan blinka snabbare tills mjukvaran är installerad.

LED lampan under texten ”STATUS” skall blinka konstant med olika hastigheter beroende på enhetens status.

<u>OBS: Blinkar inte STATUS lampan så är något fel på enheten.</u>

Järnbrotts Prästväg 2
421 47 Västra Frölunda
Robin.Stromberg@gsgroup.se
0725358785

GSGroup

Steg 3

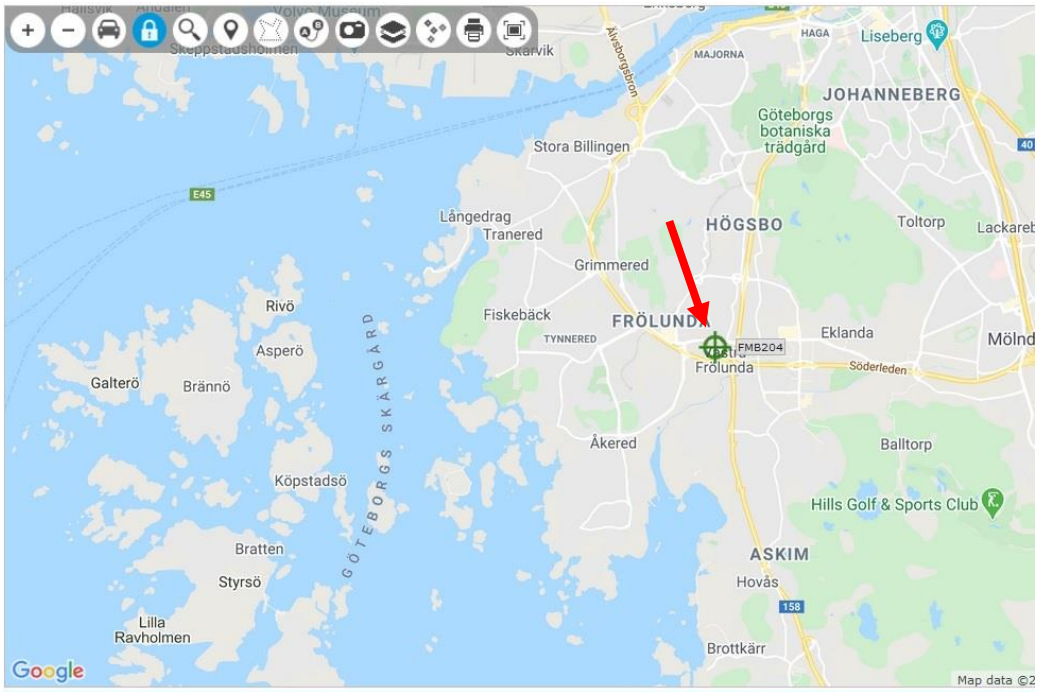

Senaste händelser

Tidpunkt	Händelse	Spänning	Batteri	GPS-signal	Lat	Long
02.04.2020 10:11:18	Tändning på	12.3 V	3.4 V	On with fix	57.6486	11.9267
02.04.2020 10:09:43	Tändning av	12.4 V	3.4 V	On with fix	57.6487	11.9269
02.04.2020 09:55:00	Tändning på	12.3 V	3.2 V	On without fix	0	0
02.04.2020 09:53:34	Externspänning på	12.4 V	0 V	On without fix	0	0

När enheten är inikopplad och kontrolleras följande i Fleetsystemet:

I kolumnen ”Händelse” visas *Externspänning på* (dvs konstantström via RÖD kabel) och *Tändning på* (dvs tändningsström via GUL kabel). Inkopplad gränslägesbrytare indikerar i denna kolmun med *Dörr öppen* och *Dörr stängd*.

I kolumnen ”GPS-signal” ser du signalstyrkan. Visas texten *On without fix* så betyder detta att enheten inte får någon GPS-signal. Visas texten *On with fix* har enheten signal och uppdaterar sin possition.

OBS! Provkör fordonet utomhus i minst 5-10 min för att kontrollera GPS-signalen

I kolumnen ”Spänning” visas att konstantströmmen, som på exemplet i bilden är 12,3v..
I kolumnen ”Batteri” visas backup batteriet i enheten, som just nu är 3.4v. Detta batteri laddas upp av konstantströmmen. Tomt 3.2v, fullt 4v.

OBS! Enheten tar ström från backup batteriet om konstantströmmen inte är inkopplad. Enheten slutar att rapportera när backup batteriets spänning är 3.2v.

Järnbrotts Prästväg 2
421 47 Västra Frölunda
Robin.Stromberg@gsgroup.se
0725358785

GSGroup

Steg 4

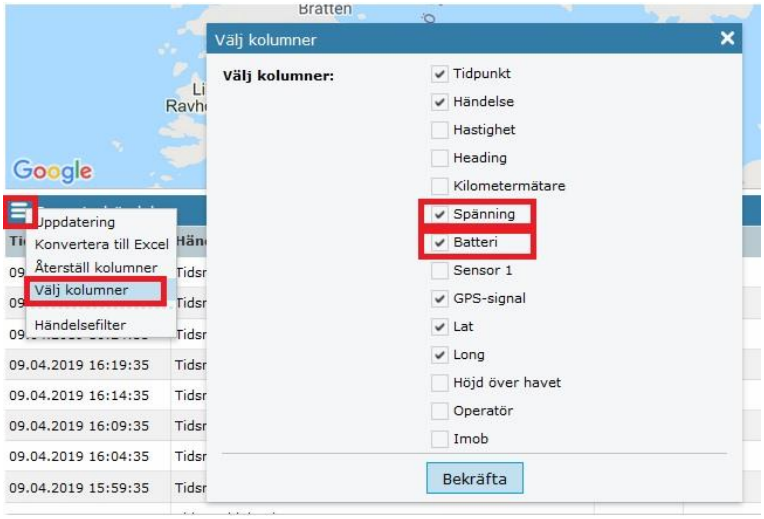

För att få tillgång till kolumnerna ”Spänning”och ”Batteri”, tryck på de 3 vita strecken bredvid senaste händelser i det blå fältet. Välj och lägg till önskade kolumner.

Järnbrotts Prästväg 2
421 47 Västra Frölunda
Robin.Stromberg@gsgroup.se
0725358785

GSGroup